TS-A1606C/XIUC THF5724-A/VI

TS-A1606C

350W MAX

Packaged Component Speaker System
Flush-Mount
6-1/2" (16 cm) WOOFER
Flush/Surface Mount
3/4" (20 mm) SOFT DOME TWEETER

Ensemble De Haut-Parleurs Composant
HP DE 6½PE DE 16 cm
À Montage Encastré
HP D'ÁLDO À DÔME SOUPLE DE 20 mm
À Montage Encastré/en Surface

Sistema De Altavoces Componentes Integrado
ALTAVOZ DE 6½PE DE 16 cm
Nivelado/Superficie de **20 mm DEL ALTAVOZ DE SONIDOS AGUDOS ABOVEDADO BLANDO**
Para Montaje Mural

Be sure to read this instruction manual before installing this speaker.
Prière de lire obligatoirement ce manuel d'installation avant de monter les haut-parleurs.
Antes de instalar el altavoz es importante que lea estas instrucciones.
L'eia este manual de instrucciones antes de instalar o allo-falante.

●FEATURES

1. LIGHT WEIGHT ELASTIC POLYMER SURROUND
2. MULTILAYER MICA MATRIX CONE
3. PROGRESSIVE FLEX SUSPENSION SYSTEM
4. 6.4 T cm (6-3/4" Dia.) COMPATIBLE BASKET DESIGN
5. Ø20 mm (3/4" Dia.) SOFT DOME TWEETER
6. EXTERNAL PASSIVE CROSSOVER NETWORK (-12 dB/oct. HPF)

●CARACTÉRISTIQUES

1. CONE EN MATRICE DE MICA MULTICOUCHE
2. ENVIRONNEMENT EN POLYMÈRE ÉLASTIQUE LÉGER
3. SYSTÈME DE SUSPENSION FLEXIBLE PROGRESSIVE
4. CONCEPTION SALADIER COMPATIBLE DE 6T7 cm
5. HP AIGU À DÔME SOUPLE Ø20 mm
6. RÉSEAU EXTERNE CROSSOVER PASSIF (-12 dB/oct. FPH)

●CARACTERISTICAS

1. CONO CON MATRICE DE MICA MULTICAPAS
2. AMBIENTE DE POLIMERO ELÁSTICO DE PESO LEVANO
3. SISTEMA DE SUSPENSIÓN FLEXIBLE Y PROGRESIVA
4. DISEÑO COMPACTO DEL BASKET DE 6 T7 cm
5. TWEETER DE DOMO SUAVE DE Ø20 mm
6. RED DEL CROSSOVER PASIVA EXTERNA (-12 dB/oct. FPH)

●CARACTERISTICAS

1. AMBIENTE DE POLIMERO ELÁSTICO DE PESO LIVE
2. SISTEMA DE SUSPENSÃO FLEXÍVEL E PROGRESSIVA
3. TWEETER DE DOMO SUAVE DE 20 mm
4. REDE DE CROSSOVER PASSIVA EXTERNA (-12 dB/oct. HPF)

●HOW TO INSTALL / ●MODE D'INSTALLATION / ●INSTALACIÓN / ●COMO INSTALAR

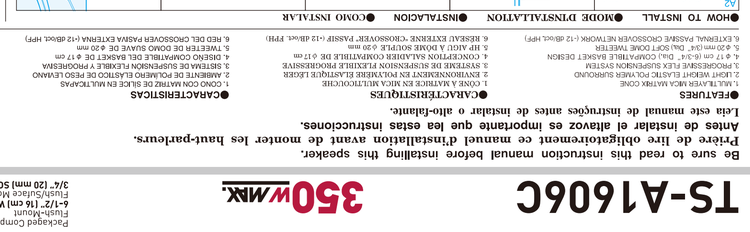

●SPECIFICATIONS

- Reproduction system ..... Separate two way
- Speaker specifications
  - Woofer ..... ◊ 158 mm (6-1/4" Dia.)
    - Multilayer mica matrix cone
    - Light weight elastic polymer surround
    - Heat-resistant voice coil
    - Magnet: 330 g (12 oz)
  - Tweeter ..... ◊ 20 mm (3/4" Dia.) Soft dome
    - Magnetic fluid
    - Light weight diaphragm
    - Neodymium magnet: 5 g (0.2 oz)
- Nominal impedance ..... 4 Ω
- Sensitivity ..... 91 dB (±1.5 dB)
- Frequency response ..... 32 Hz to 43 kHz (−20 dB)
- Maximum music power ..... 350 W
- Nominal power ..... 60 W
- Crossover frequency ..... 6 400 Hz
- Tweeter
  - HIGH PASS FILTER (HPF) −12 dB/oct.
  - Grille material ..... Steel net high-gloss resin
  - Weight (per speaker including accessory parts) ..... 1.03 kg (2 lb 6 oz)
  - Gross weight (2 speakers including packaging) ..... 2.30 kg (5 lb 1 oz)
- Pair box (2 haut-parleurs emballage compris) ..... 2,30 kg

●ESPECIFICACIONES

- Sistema de reproducción ..... 2 vías separadas
- Especificaciones del altavoz
  - Woofer ..... ◊ 158 mm
    - Cono con matriz de sílice en multicapas
    - Armazón de polímero elástico de peso liviano
    - Bobina de voz resistente al calor
  - Tweeter ..... ◊ 20 mm Techo blando
    - Fluido magnético
    - Diafragma de peso leve
    - Imán: 330 g
    - Imán de neodimio : 5 g
- Impedancia nominal ..... 4 Ω
- Respuesta de frecuencia ..... 32 Hz a 43 kHz (−20 dB)
- Sensibilidad ..... 91 dB (±1,5 dB)
- Máxima potencia de música ..... 350 W
- Potencia nominal ..... 60 W
- Frecuencia de cruce ..... 6 400 Hz
- Tweeter
  - FILTRO PASAALTO (HPF) −12 dB/oct.
  - Material de la rejilla ..... Malla de acero, resina a prueba de calor
  - Peso (por altavoz incluyendo accesorios) ..... 1,03 kg
  - Peso bruto (2 altavoces incluyendo embalaje) ..... 2,30 kg
- Peso bruto (2 altavoces incluyendo empaquetamiento) ..... 2,30 kg

●ESPECIFICAÇÕES

- Sistema de reprodução ..... 2 vias separadas
- Especificações do alto-falante
  - Woofer ..... ◊ 158 mm
    - Cone com matriz de sílica em multicamadas
    - Amortecedor de polímero elástico de peso leve
    - Bobina de voz resistente ao calor
  - Tweeter ..... ◊ 20 mm Domo macio
    - Fluido magnético
    - Diafragma de peso leve
    - Magnete : 330 g
    - Magnete de neodímio : 5 g
- Impedância nominal ..... 4 Ω
- Sensibilidade ..... 91 dB (±1,5 dB)
- Resposta de frequência ..... 32 Hz a 43 kHz (−20 dB)
- Potência máxima de música ..... 350 W
- Potência nominal ..... 60 W
- Frequência de corte ..... 6 400 Hz
- Tweeter
  - FILTRO PASSA-ALTO (HPF) −12 dB/oct.
  - Material de tela ..... Rede de aço, resina à prova de calor
  - Peso bruto (2 alto-falantes incluindo empacotamento) ..... 2,30 kg

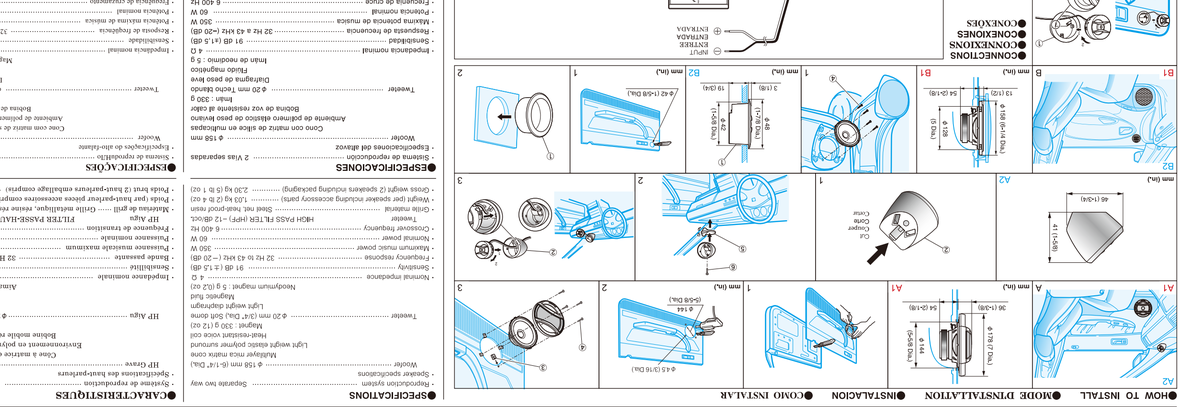

Register your product at / Enregistrez votre produit au / Enregistre tu producto en / Registre seu produto em : http://www.pioneerelectronics.com http://www.pioneerelectronics.ca

©PIONEER CORPORATION 2015 1-1, Shin-ogura, Saiwai-ku, Kawasaki-shi, Kanagawa 212-0031, JAPAN / JAPON MADE IN VIETNAM FABRIQUÉ AU VIET-NAM HECHO EN VIETNAM

Pioneer

TS-A1606C

HP 2 VOIES SÉPARÉES

- PUISSANCE MUSICALE MAXIMUM 350 W
- PUISSANCE NOMINALE 60 W
- HP GRAVE Ø160 mm
- HP AIGU Ø20 mm DÔME SOUPLE
- IMPEDANCE 4 OHMS
- SENSIBILITE 91 dB (±1,5 dB)
- BANDE PASSANTE 32 HZ À 43 KHZ (−20 dB)
- POIDS BRUT 2,30 kg

●PARTS INCLUDED
●PIECES COMPRISES
●PIEZAS INCLUIDAS
●PEÇAS INCLUÍDAS

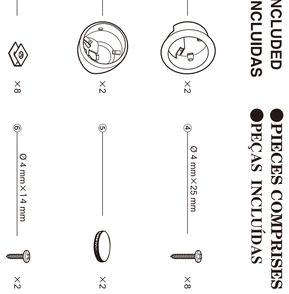

Do not fail to read the instructions on the flap to the opposite side.
Assurez-vous de lire les instructions sur le rabat du côté opposé.
Asegúrese de leer las instrucciones sobre la solapa al lado opuesto.
Não deixe de ler as instruções mencionadas na aba do lado oposto.

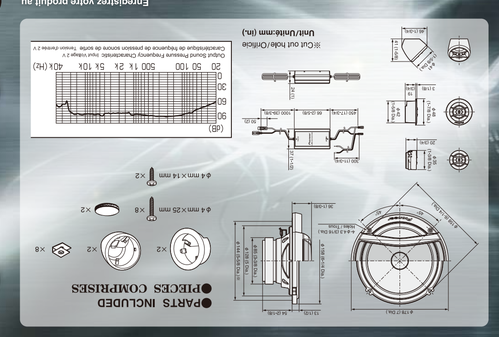

⚠WARNING

The Safety of Your Ears is in Your Hands

Get the most out of your equipment by playing at a safe level - a level that lets the sound come through clearly without annoying blaring or distortion and without damaging your hearing. Because your ears become accustomed to loud sound over time, "comfort level" adapts to higher volumes of sound, so what sounds "normal" can actually be loud and harmful to your hearing. Guard against this by setting your equipment at a safe level BEFORE your hearing adapts.

ESTABLISH A SAFE LEVEL:

- Start your volume control at a low setting.
- Slowly increase the sound until you can hear it comfortably and clearly, without distortion.

BE SURE TO OBSERVE THE FOLLOWING GUIDELINES:

- Listen at reasonable volumes for extended periods.
- Use caution or temporarily discontinue use in potentially hazardous situations.
- Do not listen to headphones while operating a motorized vehicle - the use of headphones may create a traffic hazard and is illegal in many areas.

⚠AVERTISSEMENT

La protection de votre ouïe est entre vos mains

Pour profiter le maximum de votre matériel, le plus important reste - la protection de votre ouïe, réglez le niveau à un niveau sûr - un niveau qui permet à votre son de vous parvenir clairement sans vous déranger ou produire aucun vacarme et être exempt de toute distorsion. Votre ouïe peut vous jouer des tours. Lorsque vous vous habituez à un son fort, votre "niveau de confort" s'ajuste à des niveaux sonores plus élevés, ce qui peut vous sembler "normal" peut en réalité être élevé et vous nuire. Pour éviter de tels problèmes, réglez votre matériel à un niveau sécuritaire AVANT que votre ouïe s'adapte vous permettre de garder votre ouïe en bonne santé.

CHOISISSEZ UN VOLUME SÉCURITAIRE:

- Commencez votre réglage de volume à un niveau bas.
- Augmentez progressivement le volume jusqu'à un niveau d'écoute confortable, le son doit être clair et exempt de déformation.

ÉCOUTEZ DE LA MANIÈRE SUIVANTE:

- Écoutez à des niveaux sonores raisonnables pendant des périodes prolongées.
- Faites attention ou cessez temporairement dans des situations pouvant comporter des risques.
- N'utilisez pas des casques en conduisant un véhicule motorisé - l'utilisation de casques peut créer des dangers sur la route et est illégale à de nombreux endroits.

Do not fail to read the instructions on the flap to the opposite side.
Assurez-vous de lire les instructions sur le rabat du côté opposé.
Asegúrese de leer las instrucciones sobre la solapa al lado opuesto.
Não deixe de ler as instruções mencionadas na aba do lado oposto.

⚠WARNING:

This product contains chemicals known to the State of California and other governmental entities to cause cancer and birth defects or other reproductive harm.
Wash hands after handling.

⚠CAUTION

1. Do not touch the speaker flexible cone ⑤.
2. Do not use speaker terminal cleaner. Speaker terminal treatings be sure to use the specified network.
3. Do not change the direction of the speaker terminal assembly ⑥.
4. Make sure lead and speaker terminals do not contact metal.
5. Do not connect speaker terminals to the speaker terminals of the car stereo unit.

⚠ATTENTION

1. Ne jamais toucher le fil flexible de haut-parleur ⑤.
2. Ne pas utiliser le haut-parleur indépendamment. Pour éviter des dégâts, veiller à employer le réseau spécifié.
3. Ne pas modifier l'orientation de plaquette de connexions du haut-parleur ⑥.
4. Veiller à ne pas laisser les fils et les bornes de haut-parleur entrer en contact avec du métal.
5. Le branchement n'opère après consultation de la notice d'instructions de l'autoradio qui est utilisé.

⚠PRECAUCION

1. No se debe tocar el altavoz flexible ⑤ del altavoz.
2. No utilice limpiador de terminal de altavoz. Tratamiento de terminal de altavoz de evitar daño, asegurese de utilizar la red especificada.
3. No cambie la dirección del ensamblaje de terminal del altavoz ⑥.
4. Asegurese de que los terminales de altavoz y el cable no entren en contacto con el metal.
5. Para hacer la conexión consultar también el manual de instrucciones que se provee para el "reproductor".

⚠PRECAUÇÃO

1. Não toque no fio flexível do alto-falante ⑤.
2. Não use limpador de terminal de alto-falante. Para o tratamento do terminal do alto-falante ⑥ certifique-se de usar a rede especificada.
3. Não mude a direção de montagem do terminal do alto-falante ⑥.
4. Assegure-se de que os terminais do alto-falante e o cabo não entrem em contato com o metal.
5. Quando da realização das conexões, favor referir-se também ao manual de instruções do aparelho de som do carro que está sendo usado.

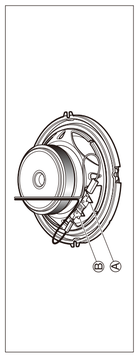

THF5724-A/VI
THF5724-A/VI
THF5724-A/VI
THF5724-A/VI
THF5724-A/VI
THF5724-A/VI

TS-A1606C

SEPARATE 2-WAY / 2 VÍAS SEPARADAS

6-1/2",GM 6-3/4" COMPATIBLE — MULTILAYER MICA MATRIX CONE

- MAX. MUSIC POWER 350 W / MÁXIMA POTENCIA DE MUSICA 350 W
- NOMINAL POWER 60 W / POTENCIA NOMINAL 60 W
- WOOFER 6-1/2" DIA. / WOOFER Ø160 mm
- TWEETER 3/4" DIA. SOFT DOME / TWEETER Ø20 mm TECHO BLANDO
- IMPEDANCE 4 OHMS / IMPEDANCIA 4 OHMS
- SENSITIVITY 91 dB (±1.5 dB) / SENSIBILIDAD 91 dB (±1,5 dB)
- FREQUENCY RESPONSE 32 Hz TO 43 kHz (−20 dB)
  RESPUESTA DE FRECUENCIA 32 Hz A 43 kHz (−20 dB)
- GROSS WEIGHT 2.30 kg 5 lb 1 oz / PESO BRUTO 2,30 kg

Pioneer

Register your product at
http://www.pioneerelectronics.com
http://www.pioneerelectronics.ca
PIONEER CORPORATION

XIUC
1 PAIR